11147 Zestaw metalowy

Dane techniczne:

Wymiary	10,9 x 9,15 m
Strefa bezpieczeństwa	13,9 x 11,15 m
Wysokość całkowita	3,9 m
Wysokość swobodnego upadku	1,8 m
Wiek	1+
Zgodność z PN-EN 1176	TAK
Podest	1x 1,8 m; 2x 1,6 m; 3x 1,4 m; 2x 1,0 m
Zjezdzalnia	1x 2,0 m; 2x 1,4 m; 1x 1,0 m

11147 Zestaw metalowy

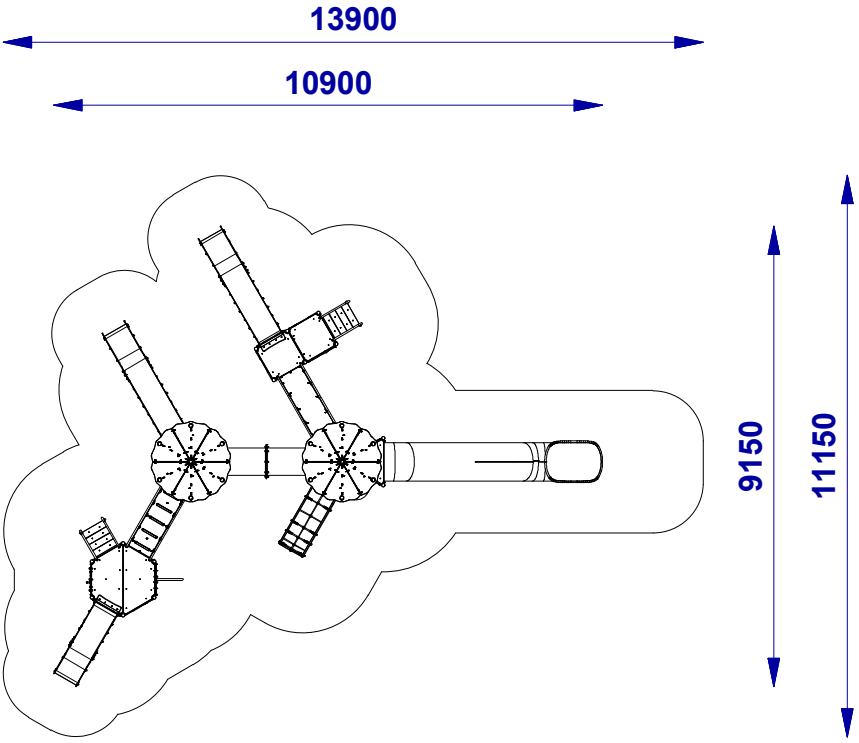

Skład zestawu:	
Moduł:	Ilość:
640.SR.HD.001 BP_WKL	6
640.SR.HD.009 BBUL	1
640.SR.HD.010 KIK	1
640.SR.HD.015 BKL	1
640.SR.HD.017 BSP	1
640.SR.HD.040 D6	2
640.SR.P.001 MLBH	1
640.SR.P.003.002 MT_D	1
640.SR.P.005.00400 MBH_400	1
640.SR.W.001.01000 RS_1000	1
640.SR.W.003.01000 SL_1000	1
640.SR.W.003.01400 SL_1400	2
640.SR.W.007.01000 SCH_HD_1000	2
640.SR.W.014.01400 WLL_1400	1
640.SR.W.029.02000 SLN_2000	1
640.SR.WR.002.01000 W4_1000	1
640.SR.WR.002.01400 W4_1400	1
640.SR.WR.010.01000 W6_1000	1
640.SR.WR.011.01400 W6D6_1400	1
640.SR.WR.011.01800 W6D6_1800	1

Konstrukcja	Stal ocynkowana i malowana proszkowo	✓
	Stal nierdzewna	
	Drewno klejone frezowane wzdłużnie (90x90), impregnowane	
Łączniki	Nierdzewne i ocynkowane	✓
Elementy dekoracyjne	Tworzywo polietylenowe (HDPE)	✓
	Poliwęglan (PC)	✓
	Sklejka liściasta pokryta farbą tablicową	
Elementy metalowe	Stal ocynkowana i malowana proszkowo	✓
	Stal nierdzewna	✓
Ślizg	Blacha nierdzewna i tworzywo polietylenowe (HDPE)	✓
	Całość wykonana z tworzywa polietylenowego (LLDPE)	
	Całość wykonana ze stali nierdzewnej	✓
Liny	Lina z rdzeniem stalowym w oplocie z polipropylenu	✓
Łączniki lin	Aluminiowe i poliamidowe	✓
Zaślepki	Poliamid	✓
Podesty	Tworzywo polietylenowe (HDPE) z warstwą antypoślizgową	✓
	Deska ryflowana z drewna litego	
Kotwienie	Elementy konstrukcyjne - 800 mm w gruncie	✓
	Stopa stalowa malowana proszkowo - 800 mm w gruncie	
Łańcuch	Stal nierdzewna	
	Stal ocynkowana	
Zawiesia	Stal nierdzewna - łożyskowane	
Siedziska	Płaskie o konstrukcji aluminiowej, pokryte gumą, certyfikowane	
	Kubełkowe o konstrukcji aluminiowej, pokryte gumą, certyfikowane	
	Linowe "Bocianie gniazdo" z rdzeniem metalowym, certyfikowane	
Sprężyna	20 x 200 x 400 mm - certyfikowana	

Wizualizacja poglądowa. Rzeczywista kolorystyka oraz kształt poszczególnych modułów urządzenia może różnić się od reprezentowanej

Z uwagi na wysokość swobodnego upadku HIC, norma PN-EN 1176-1 dopuszcza następujące nawierzchnie amortyzujące upadek.

Materiał	Opis [mm] wielkość ziarna	Min. grubość warstwy [mm]	Max. wysokość upadku [mm]
Darń	-	-	≤1000
Kora	20 - 80	200	≤2000
		300	≤3000
Wióry	5 - 30	200	≤2000
		300	≤3000
Piasek	0,25 - 8	200	≤2000
		300	≤3000
Żwir	0,25 - 8	200	≤2000
		300	≤3000
Syntetyczne	wg HIC	wg HIC	wg badania

Należy dbać o poziom materiałów sypkich stanowiących nawierzchnię materiałów amortyzujących upadek poprzez uzupełnienie do wyznaczonego poziomu oraz usuwanie z nawierzchni twardych ciał obcych.